HARPER 21"
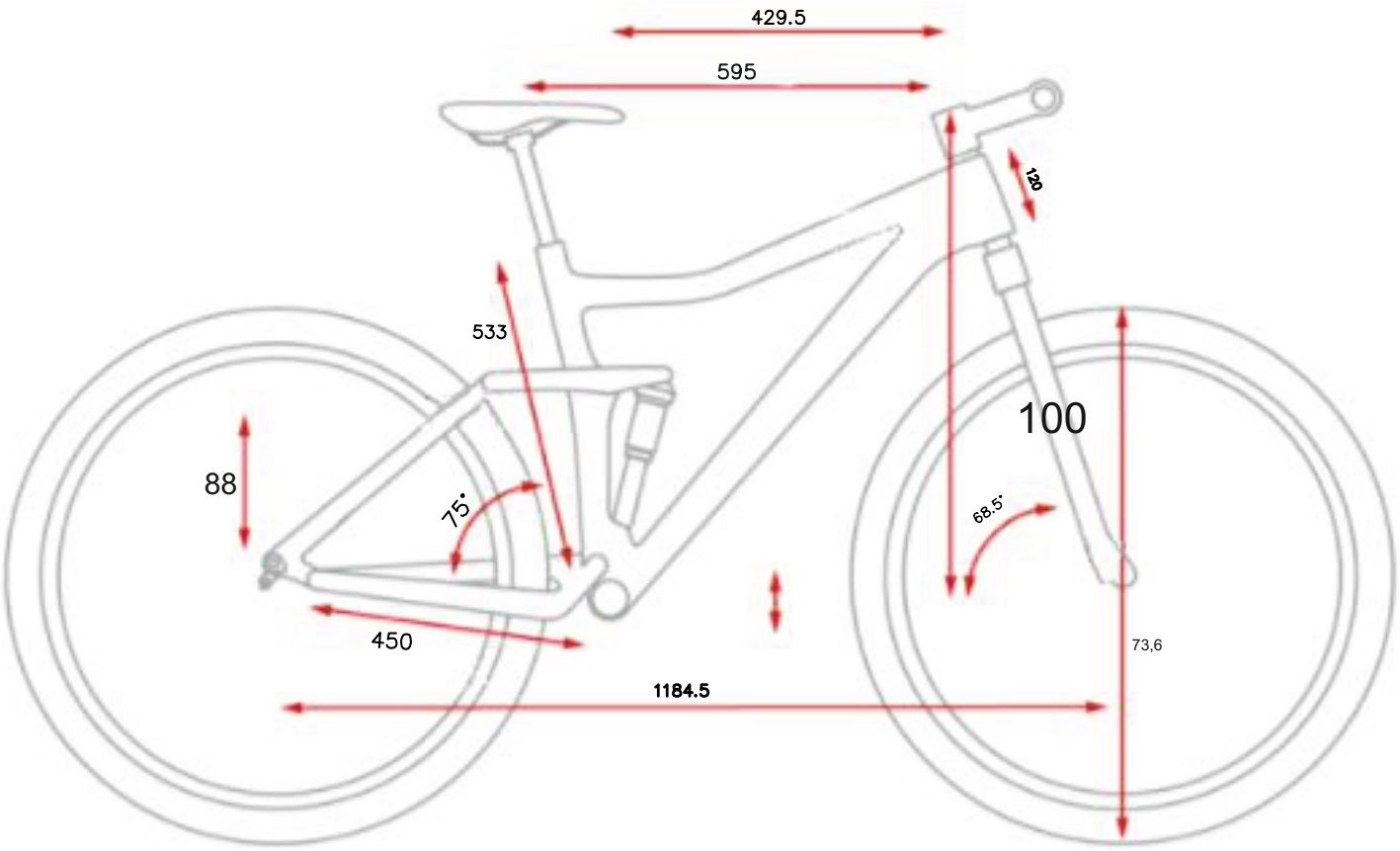
LEADER FOX