SONORA 27 16"
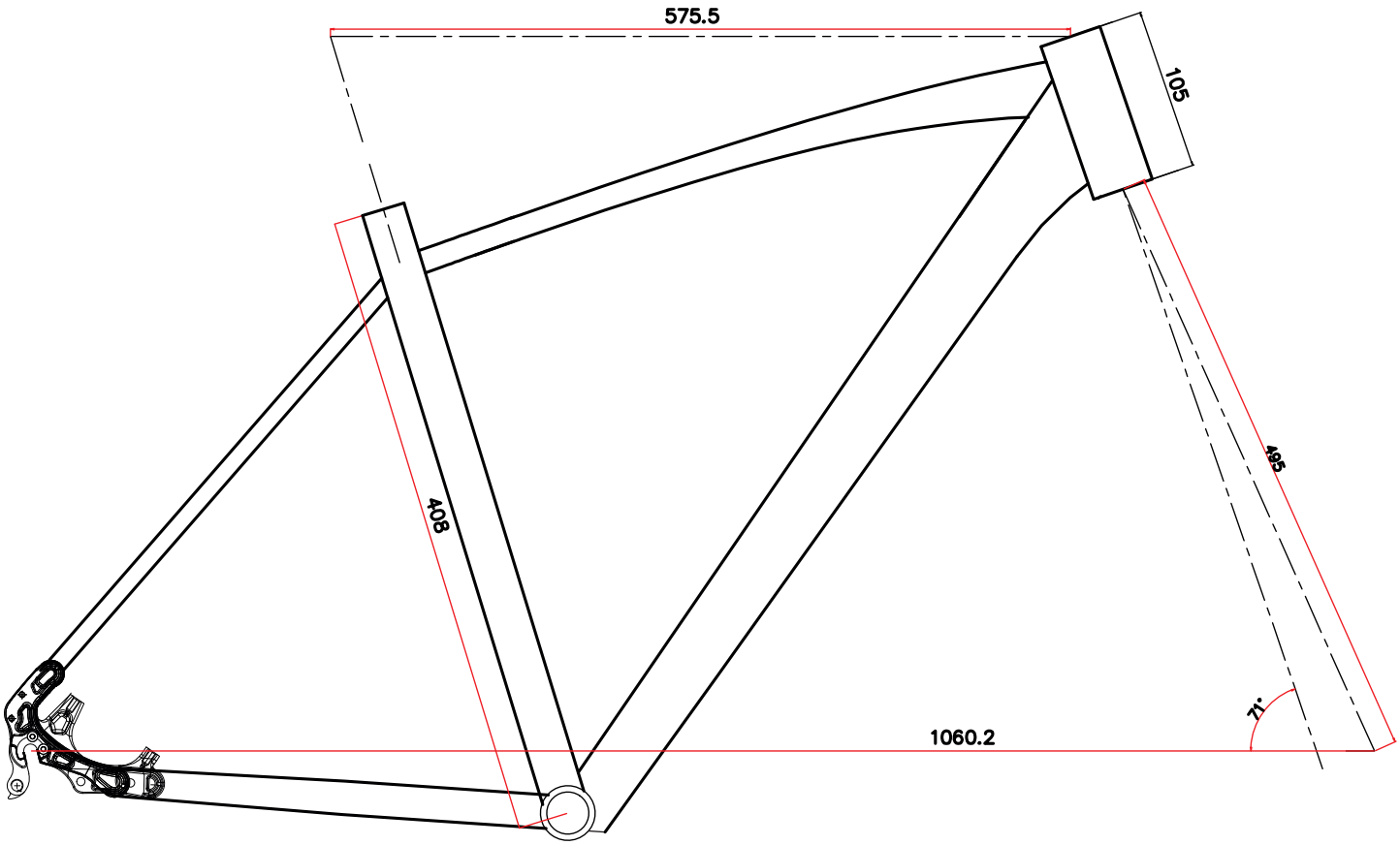
LEADER FOX